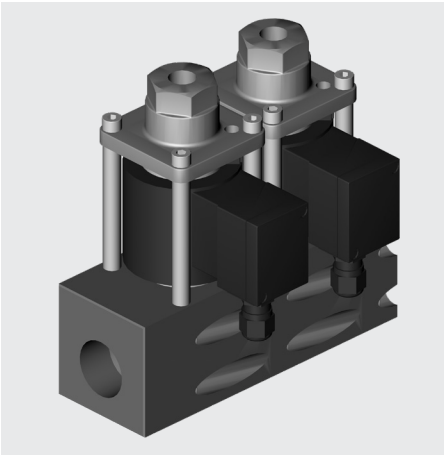

2/2 Wege Coaxialventil
CXMEX direktgesteuert
Modulbauweise

Schaltfunktion

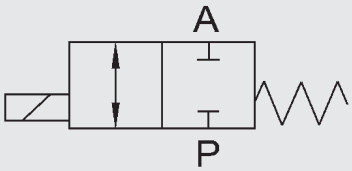

NC (stromlos geschlossen)

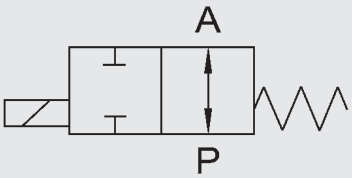

NO (stromlos offen)

Typenschlüssel
(gleichzeitiges Bestellbeispiel)

CXMEX	2/2	D	C	2	10	020	012	24V	2XL

Benennung
CXMEX = Modulbaureihe CXMEX

Wege
2/2 = Anzahl der Wege

Ansteuerung
D = Direkt

Schaltfunktion
C = NC - stromlos geschlossen
O = NO - stromlos offen

Gehäusewerkstoff (Ventil)
2 = Messing
4 = 1.4305*
5 = 1.4571*

Nennweite
10 = DN 10
15 = DN 15

Druckbereich
020 = > 0 - 20 bar

Anschluss

014	= G¼	DN 10
038	= G⅜	DN 10, DN 15
012	= G½	DN 10, DN 15
034	= G¾	DN 15

Anschlussspannung
24V = 24 V DC
230V = 230 V AC 40 - 60 Hz

Anzahl der Modulblöcke
2XL = 2-fach Block mit Anschlussstück links G¾ und Abschlussdeckel rechts

*optional

Bestelldaten
- Nennweite
- Anschluss
- Funktion NC / NO
- Betriebsdruck
- Durchflussmenge
- Medium
- Mediumstemperatur
- Umgebungstemperatur
- Anschlussspannung
- Anzahl der Modulblöcke

⚠ Bei ungenauen oder unvollständigen Bestellangaben bzw. Anwendungsdaten besteht die Gefahr einer für den gewünschten Einsatzzweck falschen technischen Auslegung der Ventile. Dies kann zur Folge haben, dass die physikalischen und/oder chemischen Eigenschaften der verwendeten Werkstoffe oder Dichtungen für den beabsichtigten Einsatzzweck unzureichend sind.

Technische Daten

Ansteuerung	2/2 Wegeventil direktgesteuert	
Nennweite	DN 10, DN 15	
Druckbereich (siehe Tabelle)	CXMEX - 2/2 DN 10 CXMEX - 2/2 DN 15	PN 0 bis PN 20 PN 0 bis PN 20
Anschlüsse (siehe Tabelle)	Ventil: Block:	G¼ - G¾ G½ - G1½
Gehäusewerkstoff	Einzelventil: Block:	Messing, 1.4305*, 1.4571* Aluminum
Dichtwerkstoff	Statisch: Dynamisch: Sitzdichtung:	FKM PTFE FKM
Gegendruckdicht	bis 16 bar	
Vakuum	Leckrate < 10^{-6} mbar•l/s *	
Medien	gasförmig, flüssig, hochviskos, gallertartig, verschmutzt	
Abrasive Medien	auf Anfrage	
Durchflussrichtung	P → A A → P	max. 20 bar max. 16 bar
Temperatur Medium	-20 °C bis +40 °C	
Umgebungstemperatur	-30 °C bis +40 °C	
Einbaulage	beliebig	

Elektrischer Teil

Anschlussspannung	DC: 24V AC: 230 V 50 Hz
Anschluss	Kabelverschraubung M16 x 1,5
Spannungstoleranz	±10 % nach VDE 0580
Einschaltdauer	100 % ED
Explosionsschutz	II 2G Ex em II T4 II 2 D td A21 IP65 T130 °C

⚠ Die Werkstoffangaben beziehen sich ausschließlich auf die mediumberührenden Ventilanschlussteile. *optional

Baureihe	DN [mm]	Druck [bar]	Anschluss (Ventil)	Kv-Wert [m³/h]	Leistungsaufnahme [W] 24V DC	230V 50Hz	Gewicht [kg]
CXMEX	10	0 - 20	G¼, G⅜, G½	2,5	23	23	2,3
	15	0 - 20*	G⅜, G½, G¾	5,2	30	30	4,3

*höhere Drücke auf Anfrage

⚠ Die technische Auslegung der Ventile erfolgt medien- und anwendungsspezifisch. Dies kann zu Abweichungen von den auf dem Datenblatt genannten allgemeinen Angaben in Hinblick auf Ausführung, Dichtwerkstoffe und Kenngrößen führen.

Abmessungen

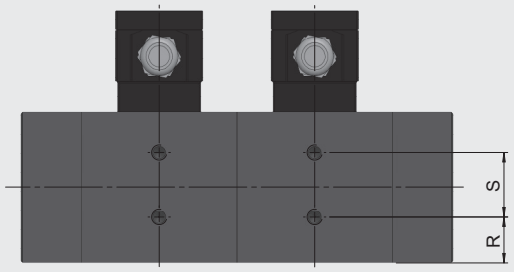

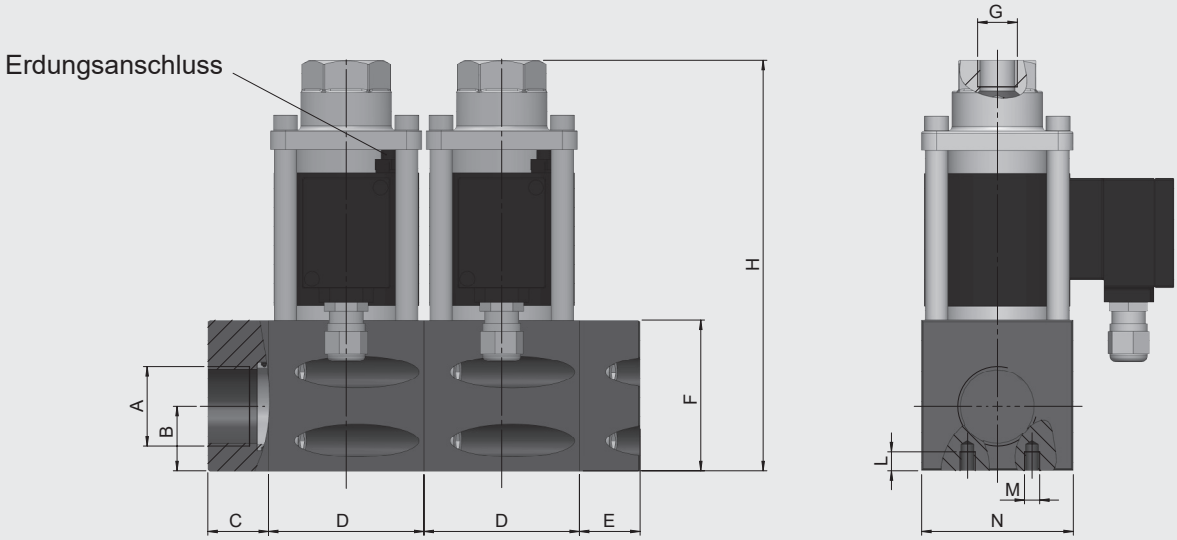

DN	A	B [mm]	C [mm]	D [mm]	E [mm]	F [mm]	H [mm]	G	L [mm]	M	N [mm]	R [mm]	S [mm]
10	G½, G¾, G1, G1¼	28	42	67	27	69,5	187	¼, ⅜, ½	8	M6	70	21	28
15	G1, G1¼, G1½	34	32	82	32	79,5	216,5	⅜, ½, ¾	10	M8	80	25	34

Zubehör

Verbindungsstücke	Trennscheibe		
	Distanzstück		
Abschlussstücke	Abschlussstück rechts		
	Abschlussstück links		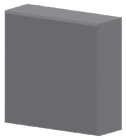
Anschlussstücke	Anschlussstück rechts	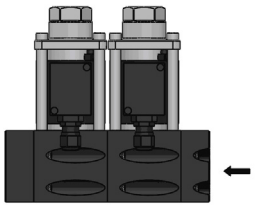	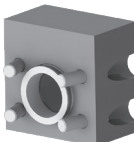
	Anschlussstück links	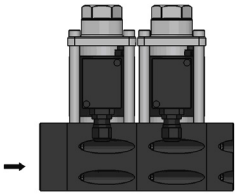	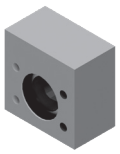
Haltewinkel	mechanische Option = **HW**	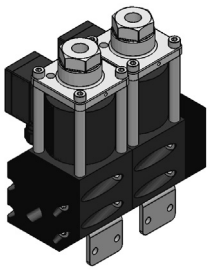	

Weitere Optionen und Zubehör stimmen wir gerne auf Ihre Anforderungen ab.

ANMERKUNG

Die Angaben in diesem Prospekt beziehen sich auf die beschriebenen Betriebsbedingungen und Einsatzfälle. Bei abweichenden Einsatzfällen und/oder Betriebsbedingungen wenden Sie sich bitte an die entsprechende Fachabteilung.

Anwender tragen in allen Fällen die Verantwortung zur Feststellung der Produkteignung in der konkreten Anwendung. Beziffernde Werte bei Produkteigenschaften sind Durchschnittswerte eines Neuprodukts, die einem Alterungsprozess unterliegen.

Irrtümer und Technische Änderungen behalten wir uns vor.

HYDAC Accessories GmbH
Hirschbachstr. 2
66280 Sulzbach/Saar
Tel.: +49 (0)6897 - 509-01
Fax: +49 (0)6897 - 509-1009
Internet: www.hydac.com
E-Mail: info@hydac.com