HYDAC INTERNATIONAL

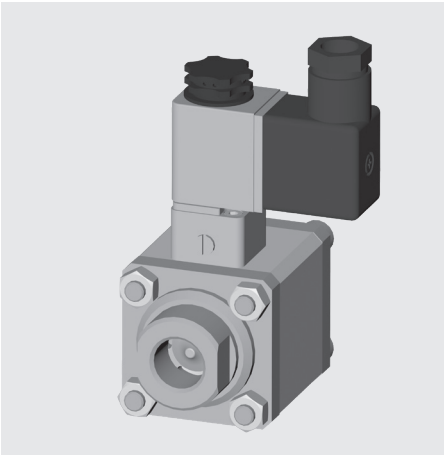

2/2 Wege Coaxialventil
CXR kompakt fremdgesteuert

Schaltfunktion

Standard

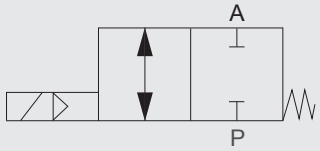

NC (stromlos geschlossen)

Mit externem 3/2-Wege Pilotventil

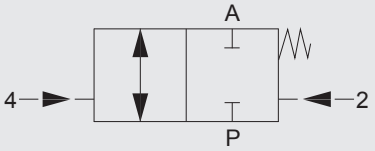

NO (stromlos geschlossen)

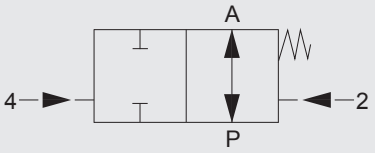

NO (stromlos offen)

Bestelldaten

- Nennweite
- Anschluss
- Funktion NC/NO
- Betriebsdruck
- Durchflussmenge
- Medium
- Mediumstemperatur
- Umgebungstemperatur
- Anschlussspannung

⚠ Bei ungenauen oder unvollständigen Bestellangaben bzw. Anwendungsdaten besteht die Gefahr einer für den gewünschten Einsatzzweck falschen technischen Auslegung der Ventile. Dies kann zur Folge haben, dass die physikalischen und/oder chemischen Eigenschaften der verwendeten Werkstoffe oder Dichtungen für den beabsichtigten Einsatzzweck unzureichend sind.

Typenschlüssel

(gleichzeitiges Bestellbeispiel)

CXR	2/2	F	C	2	08	040	038	PV	...

Benennung
CXR = Baureihe CXR

Wege
2/2 = Anzahl der Wege

Ansteuerung
F = fremd

Schaltfunktion
C = NC - stromlos geschlossen
O = NO - stromlos offen*

Gehäusewerkstoff
2 = Messing

Nennweite
08 = DN 08

Druckbereich
040 = > 0 - 40 bar

Anschluss
038 = G⅜

Pilotventil
PV = 3/2 Wege Pilotventil

Optionen
siehe Zubehör

*optional

Technische Daten

Ansteuerung	2/2 Wegeventil fremdgesteuert
Nennweite	DN 08
Druckbereich	PN 0 bis PN 40
Anschlüsse	Muffengewinde
Gehäusewerkstoff	Messing
Dichtwerkstoff	statisch: FKM dynamisch: PTFE Sitzdichtung: FKM
Gegendruckdicht	max. 40 bar
Vakuum	Leckrate < 10^{-6} mbar•l/s *
Medien	Emulsionen, Öle, neutrale Gase (weitere Medien auf Anfrage)
Durchflussrichtung	P → A max. 40 bar A → P max. 40 bar
Temperatur Medium	-10 °C bis +100 °C
Umgebungstemperatur	-10 °C bis +50 °C
Antriebsteil	doppelt wirkender Kolben mit Rückstellfeder
Einbaulage	beliebig
Befestigung	Haltewinkel*

Pneumatischer Teil (Pilotventil)

Steuerung	3/2 Wege Pilotventil
Anschlussbild	Flansch
Steuerdruck	3 bis 10 bar
Anschluss Steuerluft	Steckanschluss für Schlauch mit Außendurchmesser 6 mm
Luftbedarf	ca. 7 cm^3 / Hub
Schaltzeiten	Öffnen / Schließen 21 – 40 ms abhängig von Steuerdruck
Schaltfunktion	NC - stromlos geschlossen

Option externes 3/2-Wege Pilotventil

Anschlüsse Steuerluft	M5
Schaltfunktion	NC/NO

Elektrischer Teil (Pilotventil)

Anschlussspannung	DC: 24 V AC: 230 V 40-60 Hz
Elektrischer Teil	DC: Gleichstrommagnet AC: Gleichstrommagnet mit integriertem Gleichrichter
Anschluss	Gerätesteckdose nach Industrienorm Bauform B Gerätesteckdose nach DESINA M12x1 * Leuchtstecker mit Varistor *
Spannungstoleranz	±10 % nach VDE 0580
Einschaltdauer	100 % ED
Schutzart	IP 65 mit montierter Gerätesteckdose

⚠ Die Werkstoffangaben beziehen sich ausschließlich auf die mediumberührenden Ventilanschlussteile.

*optional

Baureihe	DN [mm]	Druck [bar]	Anschluss	Kv-Wert [m³/h]	Leistungsaufnahme [W] 24 V DC	230 V 50 Hz	Gewicht [kg]
CXR	08	0 - 40	G⅜	1,7	6	9,2	0,7

HINWEIS: Die Vorschaltung einer Wartungseinheit verlängert die Lebenserwartung der Geräte.

⚠ Die technische Auslegung der Ventile erfolgt medien- und anwendungsspezifisch. Dies kann zu Abweichungen von den auf dem Datenblatt genannten allgemeinen Angaben in Hinblick auf Ausführung, Dichtwerkstoffe und Kenngrößen führen.

Abmessungen

CXR kompakt mit 3/2-Wege Pilotventil

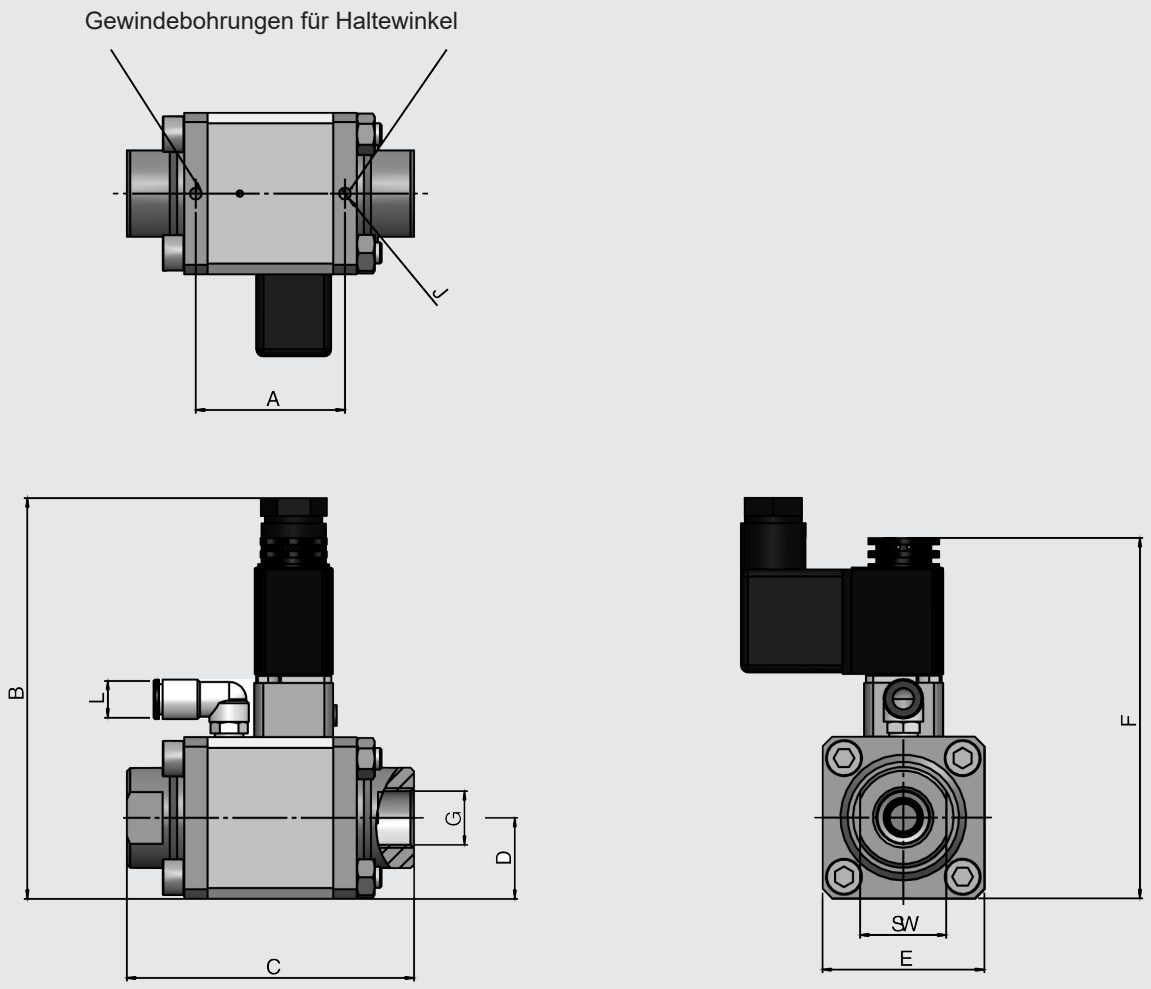

DN	G	SW	A [mm]	B [mm]	C [mm]	D [mm]	E [mm]	F [mm]	J	L [mm]
08	G⅜	24	41,5	112	80	22,5	45	101	M4	6

CXR kompakt mit Steuerluftanschlüssen für externes 3/2-Wege Pilotventil

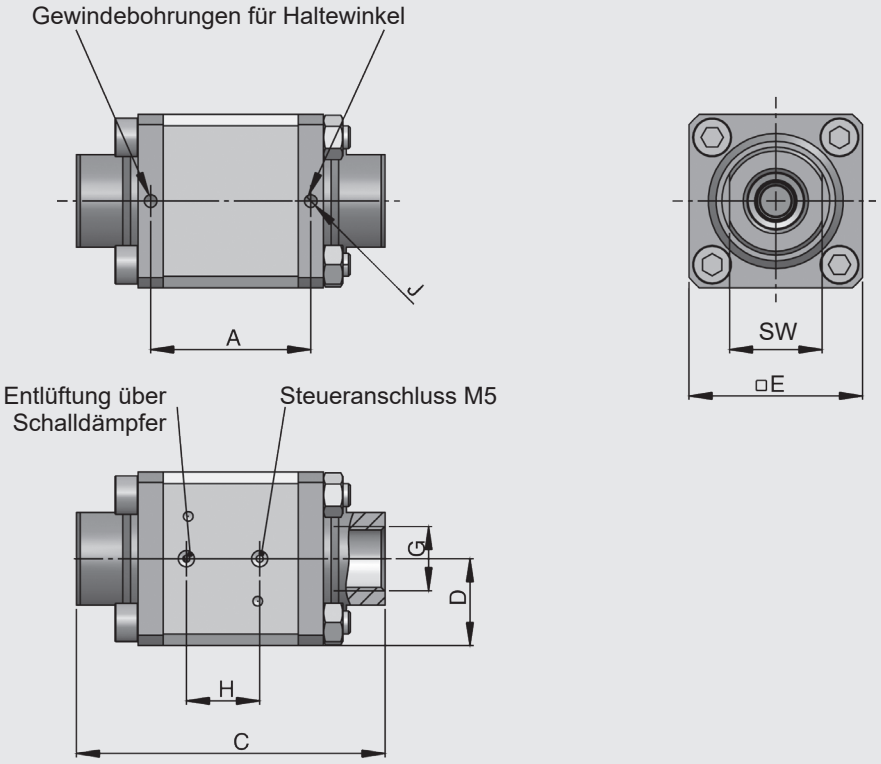

DN	G	SW	A [mm]	B [mm]	C [mm]	D [mm]	E [mm]	F [mm]	H [mm]	J
08	G⅜	24	41,5	-	80	22,5	45	-	19	M4

Hinweis: Haltewinkel sind in der Standardausführung nicht enthalten.

Zubehör

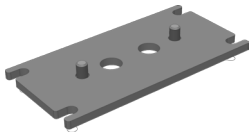	**Haltewinkel** mechanische Option = **HW**	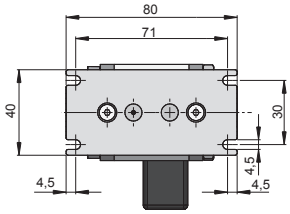
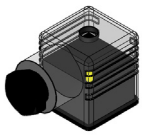	**Gerätesteckdose mit LED** elektrische Option = **LED**	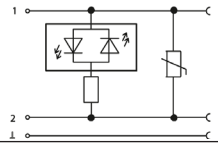
	Verschraubungen	
	Sonderschutzart **II 2G Ex m II T4** **II 3D IP65 T130 °C** elektrische Option = **EX**	**Hinweis:** Der Betriebsdruck ist bei der Ex-Ausführung um ca. 20 % reduziert.

Weitere Optionen und Zubehör stimmen wir gerne auf Ihre Anforderungen ab.

ANMERKUNG

Die Angaben in diesem Prospekt beziehen sich auf die beschriebenen Betriebsbedingungen und Einsatzfälle. Bei abweichenden Einsatzfällen und/oder Betriebsbedingungen wenden Sie sich bitte an die entsprechende Fachabteilung.

Anwender tragen in allen Fällen die Verantwortung zur Feststellung der Produkteignung in der konkreten Anwendung. Beziffernde Werte bei Produkteigenschaften sind Durchschnittswerte eines Neuprodukts, die einem Alterungsprozess unterliegen.

Irrtümer und Technische Änderungen behalten wir uns vor.

HYDAC Accessories GmbH
Hirschbachstr. 2
66280 Sulzbach/Saar
Tel.: +49 (0)6897 - 509-01
Fax: +49 (0)6897 - 509-1009
Internet: www.hydac.com
E-Mail: info@hydac.com