HYDAC INTERNATIONAL

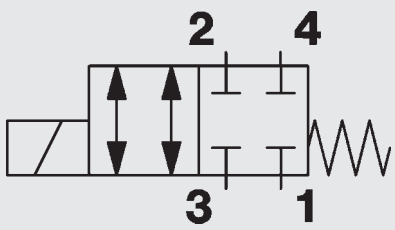

hasta 25 l/min
hasta 350 bar

Válvula direccional de corredera 4/2 accionamiento magnético, mando directo Válvula de cartucho – 350 bar

WKM08140EB-01

FUNCIONAMIENTO

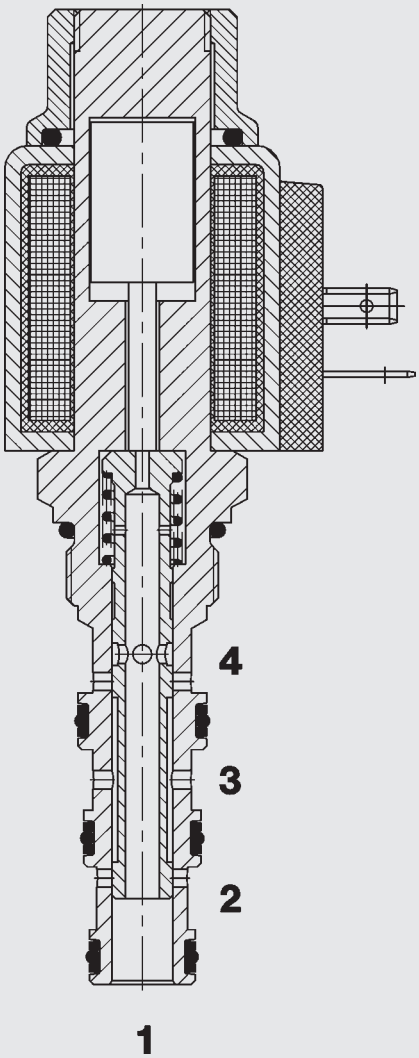

Cuando la bobina no tiene corriente todas las conexiones están bloqueadas.

Cuando la bobina tiene corriente, el fluido puede circular a través de la válvula de 3 a 2 ó de 2 a 3 y de 4 a 1 ó de 1 a 4.

GENERALIDADES

- Larga duración y conexión silenciosa gracias al imán con baño en aceite
- El accionamiento electromagnético se puede suministrar para todas las tensiones continuas y alternas usuales internacionalmente y con muchos tipos de conexión eléctrica
- Mínimo desgaste y larga duración gracias a elementos de control templados y rectificados
- La bobina se puede cambiar y girar 360º sin abrir el sistema hidráulico
- Superficie zincada
- Bobina protegida contra entrada de agua gracias a juntas integradas
- La construcción compacta permite el ahorro de espacio en la carcasa de conexión y bloques de control

CARACTERISTICAS

Presión de servicio:	máx. 350 bar
Caudal:	máx. 25 l/min
Fuga interna:	máx. 150 cm³/min a 250 bar
Campo de temperatura de fluido de presión:	-20 °C a +120 °C
Campo de temperatura ambiente:	-20 °C a +60 °C
Tipo de tensión:	Bobina de tensión continua, la tensión alterna se rectifica mediante un rectificador integrado en la bobina
Corriente nominal (a 20 °C):	1,5 A a 12 V DC 0,8 A a 24 V DC
Tolerancia de tensión:	-15% a +15%
Duración de conexión:	100% ED (servicio continuo)
Tiempo de conexión:	Conectado: aprox. 30 ms Desconectado: aprox. 40 ms
Fluido de presión:	Aceite hidráulico según DIN 51524 parte 1 y 2
Campo de viscosidad:	Se recomienda 10 mm²/s hasta 420 mm²/s
Filtración:	Máx. grado de colmataje admisible del fluido de servicio según ISO 4406 Clase 21/19/16
Sentido del montaje:	cualquiera
Materiales:	Cuerpo de válvula: acero de alta resistencia Pistón: acero templado y rectificado Juntas: NBR (standard) FPM (opcional) Anillo de apoyo de PTFE
Alojamiento:	08140
Peso:	Válvula completa: 0,38 kg Bobina: 0,19 kg

DIMENSIONES

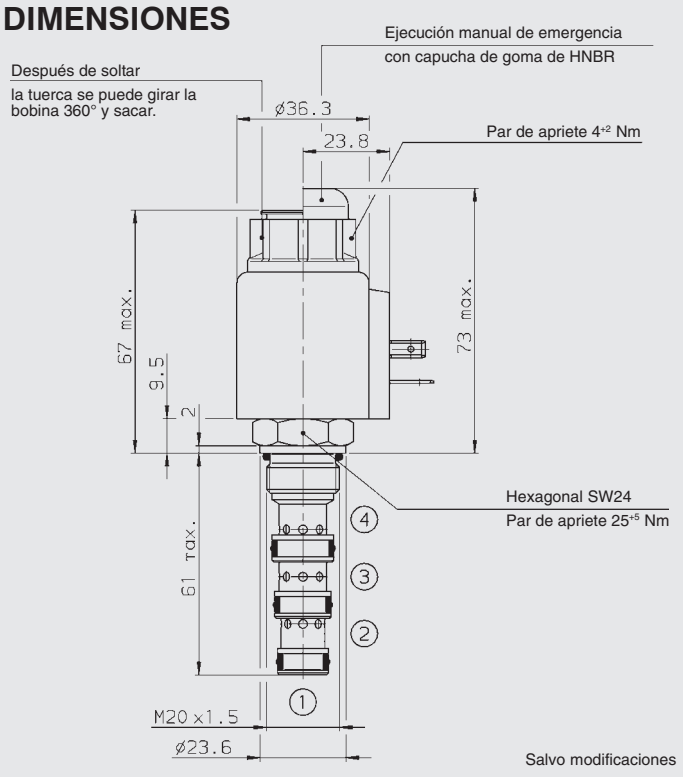

CONEXION

ν = 34 cSt, T_{aceite} = 46 °C

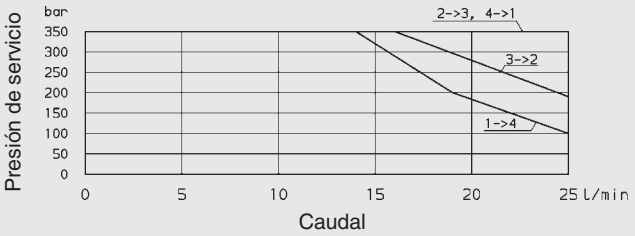

ALOJAMIENTO

08140

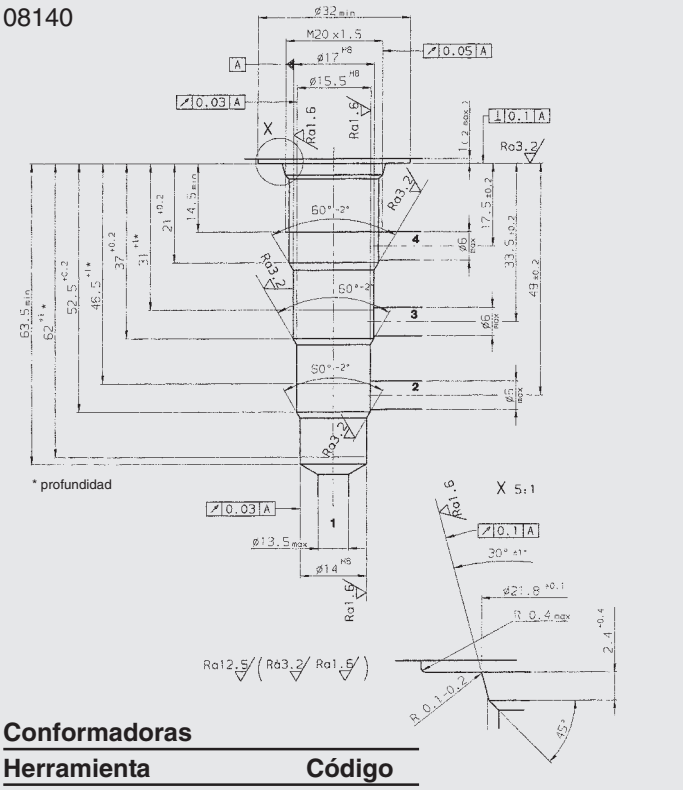

Conformadoras

Herramienta	Código
Avellanador (eje HE25)	163463
Escariador (eje MK2)	163464

Salvo modificaciones

REFERENCIAS

WKM 08140 EB - 01 M - C - N - 24 DG

Denominación
(válvula de corredera, métrica)

Alojamiento
08140 = Alojamiento 4 vías

Letra de función

Ejecución
01 = Ejecución standard

Accionamiento manual de emergencia
sin datos = sin accionamiento manual de emergencia
M = accionamiento manual de emergencia

Tipo de conexión
C = Válvula de cartucho

Material de junta
N = NBR
V = FPM

Tensión nominal para accionamiento magnético
Tensiones continuas
10 = 10 V DC
12 = 12 V DC
24 = 24 V DC
36 = 36 V DC
48 = 48 V DC
110 = 110 V DC sólo con conector según DIN 43650
Tensiones alternas (rectificador integrado en bobina)
24 = 24 V AC
115 = 115 V AC
230 = 230 V AC
otras tensiones sobre consulta

Tipos de conexión eléctrica de las bobinas de accionamiento
DC: DG = Conector según DIN 43650
DL = con 2 cables libres, 457 mm de longitud 0,75 mm² sección de cable
DW = Weather Pack Stecker Nr. 12010973 en 2 cables, 241 mm largo
DT = AMP Junior Timer, 2 polos, radial
DK = Conexión de rosca KOSTAL M27x1
AC: AG = Conector según DIN 43650
otros tipos de conexión sobre consulta

Ejecuciones standard

Referencia	Código
WKM08140EB-01-C-N-24DG	3117855
WKM08140EB-01-C-N-230AG	3117854

Carcasa de conexión de tubo

Referencia	Código	Material	Conexiones
R08140-01X-01	394473	Acero, zincado	G 3/8
R08140-01X-02	393535	Acero, zincado	M 14x1,5

PERDIDA DE PRESION

Medido a 33 cSt
T_{aceite} = 46 °C

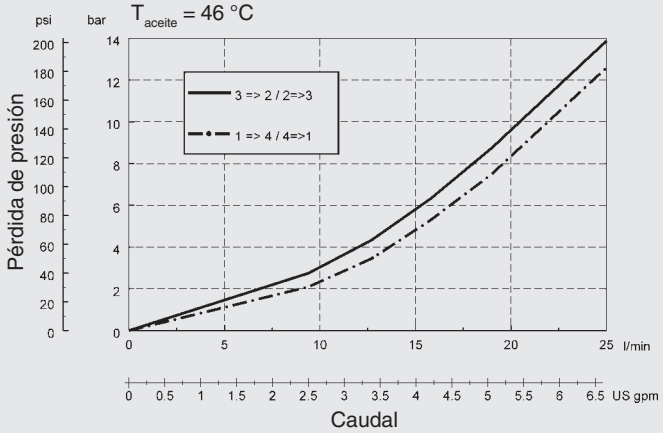

Nota

Los datos de este catálogo se refieren a las condiciones de servicio y casos de aplicación descritos. Para otras condiciones y/o aplicaciones, diríjanse por favor al departamento técnico correspondiente.

Bajo reserva de modificaciones técnicas.

HYDAC Fluidtechnik GmbH
Justus-von-Liebig-Str.
D-66280 Sulzbach/Saar
Tel: 0 68 97 /509-01
Telefax. 0 68 97 /509-598
E-Mail: flutec@hydac.com